BAHCO

SNA Europe

CE

(ENG) EC DECLARATION OF CONFORMITY
(FRA) DECLARATION DE CONFORMITE CE
(SPA)DECLARACIÓN DE CONFORMIDAD DE LA CE
(POR) DECLARAÇÃO DE CONFORMIDADE EC
(ITA) DICHIARAZIONE DI CONFORMITA' CE
(GER) EG-KONFORMITÄTSERKLÄRUNG
(NLD) EG-VERKLARING VAN CONFORMITEITSMING
(POL) EC DEKLARACJA ZGODNOŚCI

(SWE) CE DEKLARATION
(DAN) EF-OVERENSSTEMMELSESERKLÆRING
(NOR) ECSAMSVARSERLÆRING
(FIN) EY-VAATIMUSTENMUKAISUUSVAKUUTUS
(RUS) Декларация о соответствии ЕС
(TUR) CE STANDARDÖZÜNE YÖN BEYANI
(CZE) ES PROHLÁŠENÍ O SHODĚ
(SLO) PRÁLÁŠENIE O ZHODE
(GRE) ΔΗΛΩΣΗ ΣΥΜΜΟΡΦΩΣΗΣ ΜΕ ΕΕ

SNA Europe SAS
BP 20104 Eragny
F-95613 Cergy Pontoise- France

(ENG) Hereby declares that: / The device:
(FRA) Déclare par la présente que : / L'appareil:
(SPA) Declara que: / El aparato:
(POR) Através por este meio declarar : / O aparelho:
(ITA) Con la presente dichiara che: / Dispositivo:
(GER) Hiermit wird erklärt, dass: / Die folgenden Erzeugnisse:
(NLD) Hierbij verklaart dat: / Het apparaat:
(POL) Niniejszym oświadcza, że: / Urządzenie:

(SWE) Härmed deklarerar att: / Enheten:
(DAN) Erklærer herved at: / enheden:
(NOR) Erklærer herved at: / enheten:
(FIN) Vakuutamme täten: / Eltä laite:
(RUS) Настоящим заявляем, что: / Устройство :
(TUR) Bkşan edeki ki: / Cihaz:
(CZE) Něže prohlašujeme, že: / spotřebič:
(SLO) Tímto prehlasujeme, že: / Výrobek:
(GRE) Δηλώνει ότι: / Η συσκευή:

(ENG) Type(s):		(ENG) Product :	**Hydraulic jack**	(ENG) Year:	
(FRA) Type(s):		(FRA) Produit :	**Cric hydraulique**	(FRA) Année:	
(SPA) Tipo(s):		(SPA) Producto :	**Gato hidráulico**	(SPA) Año:	
(POR) Tipo:		(POR) Produto:	**Macaco hidráulico**	(POR) Ano:	
(ITA) Tipo:		(ITA) Prodotto:	**Cricchetto idraulico**	(ITA) Anno:	
(GER) Type(n):		(GER) Produkt:	**Hydraulische Rangierheber**	(GER) Baujahr:	
(NLD) Type:	**BH1M1000**	(NLD) Product:	**Hydraulische krik**	(NLD) Jaar:	**2015**
(POL) Typ:		(POL) Produkt:	**Podnośnik**	(POL) Rok:	
(SWE) Typ:		(SWE) Produkten :	**Hydraulisk domkraftar**	(SWE) År:	
(DAN) Typ:		(DAN) Produkter:	**Hydraulisk donkraftar**	(DAN) År:	
(NOR) Typ:		(NOR) Produkter:	**Hydraulisk donkraftar**	(NOR) År:	
(FIN) Tyyppi:		(FIN) Tuotteet:	**Hydraulinen nostokorkeutimet**	(FIN) Vuosi:	
(RUS) Тип:		(RUS) Изделие:	**Домкрат гидравлический**	(RUS) Год:	
(TUR) Tip:		(TUR) Ürün:	**Hidrolik Kriksa**	(TUR) Seria:	
(CZE) Typ:		(CZE) Výrobek:	**Hydraulický zvedák**	(CZE) Rok:	
(SLO) Typ:		(SLO) Výrobek:	**Hydraulický zdvihák**	(SLO) Rok:	
(GRE) Τύπος:		(GRE) Προϊόν:	**Γρύλος**	(GRE) Χρόνος:	

(ENG) Was manufactured in conformity with the provisions in the:
(FRA) A été fabriqué en conformité avec les dispositions des:
(SPA)Está fabricada según las disposiciones de:
(POR) Foi fabricado de acordo com as prescrições:
(ITA) Prodotto in conformità con le disposizioni:
(GER) In Übereinstimmung mit den Bestimmungen der:
(NLD) In overeenstimmingmet de bepalingen in de:
(POL) Został wyprodukowany zgodnie z przepisami

(SWE) Producerats enligt bestämmelserna i följande direktiv:
(DAN) Produceret i samsvar med bestemmelserne i:
(NOR) Produsert i samsvar med bestemmelsene i:
(FIN) Valmistettu seuraavien ohjeiden mukaan:
(RUS) Было произведено в соответствии с положениями:
(TUR) Aşağıdaki Standartlara uygun üretilmiştir:
(CZE) Byl vyroben v shodě s předpisy:
(SLO) Bol vyrobený v zhode s predpismi:
(GRE) Κατασκευάστηκε σύμφωνα με τις διατάξεις του:

2006/42/EC + BS EN1493

(ENG) Person authorized to compile the technical file:
(FRA) Personne autorisée à constituer le dossier technique:
(SPA) Persona facultada para elaborar el expediente técnico:
(POR) Pessoa autorizada para elaborar o dossier técnico:
(ITA) Persona autorizzata a compilare il fascicolo:
(GER) Bevollmächtigter zum Zusammenstellen technischer Unterlagen:
(NLD) Persoon die is gemachtigd het technisch dossier samen te stellen
(POL) Osoba odpowiedzialna za zestawienie pliku technicznego
(SWE) Person som är behörig att sammanställa den tekniska dokumentationen:
(DAN) Person der er bemyndiget til at sammenstille den tekniske fil:
(NOR) Autorisert person for utarbeidelse av den tekniske filen:
(FIN) Henkilö on valtuutettu kokoamaan teknisen tiedoston
(TUR) Teknik dosyayı düzenlemeye yetkili kişi:
(RUS) Лицо, уполномоченное на составление технического досье:
(CZE) Osoba zmocněná k sestavení technické dokumentace:
(SLO) Oseba pooblaščena za vzpostavitev tehnične dokumentacije:
(GRE) Άτομο εξουσιοδοτημένο να καταρτίσει τον τεχνικό φάκελο

SERGIO CALVO
Quality manager

SNA Europe SAS
BP 20104 Eragny
F-95613 Cergy Pontoise- France

Date: 01/11/2015

BAHCO

WWW.SNAEUROPE.COM

BAHCO

BH1M1000

www.bahco.com

Original Instructions

SNA Europe SAS
BP 20104 Eragny
F-95613 Cergy Pontoise- France

Rev. 20/06/16

BAHCO

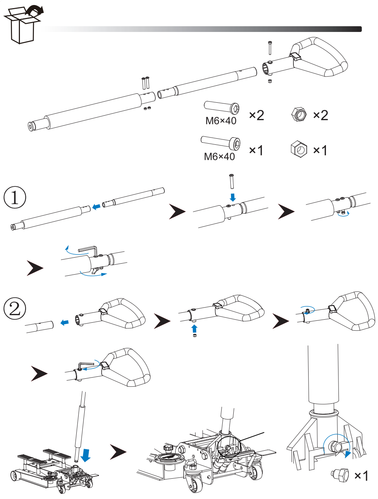

2

BAHCO

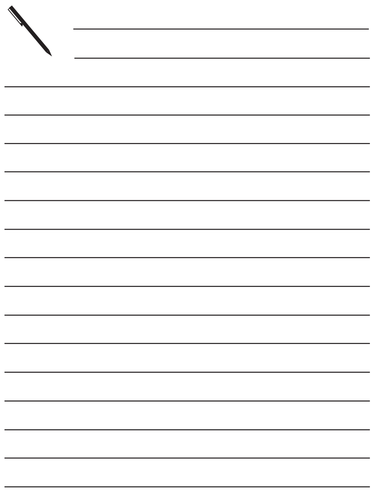

7

BAHCO

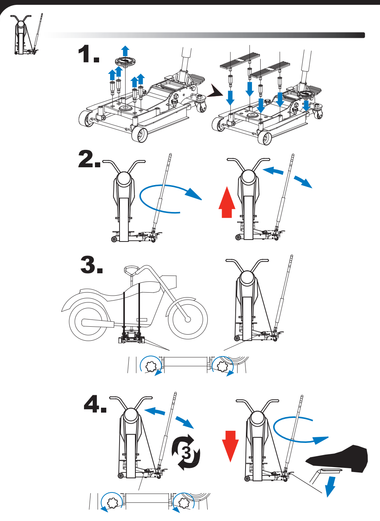

4

BAHCO

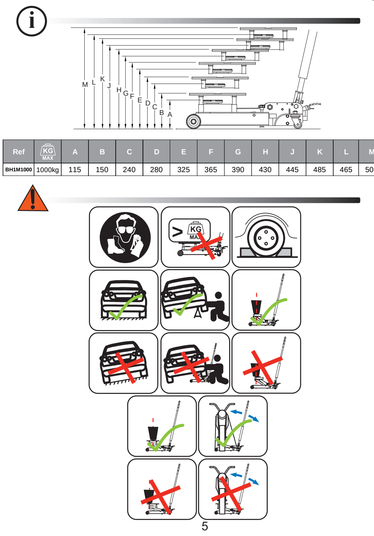

Ref	KG. MAX	A	B	C	D	E	F	G	H	J	K	L	M
BH1M1000	1000kg	115	150	240	280	325	365	390	430	445	485	465	505

5

BAHCO

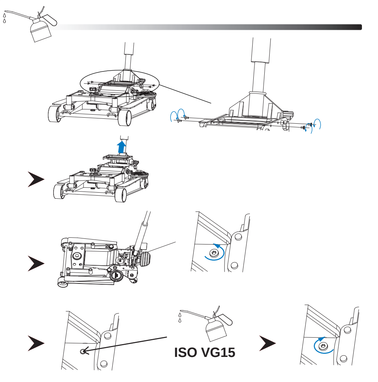

6

BAHCO

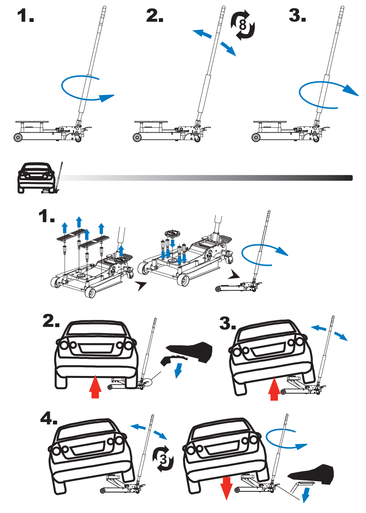

3

PANTONE166C

PANTONE COOL 11C